LE FERRAILLAGE

STABILISEZ LES FONDATIONS

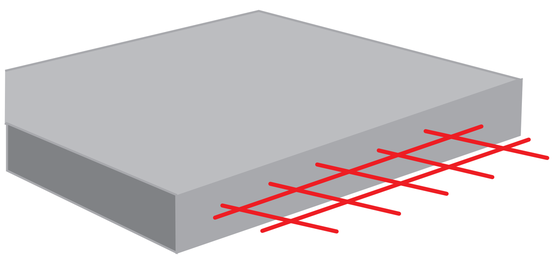

Treillis soudé
Pour dalle jusqu'à 8 cm d'épaisseur

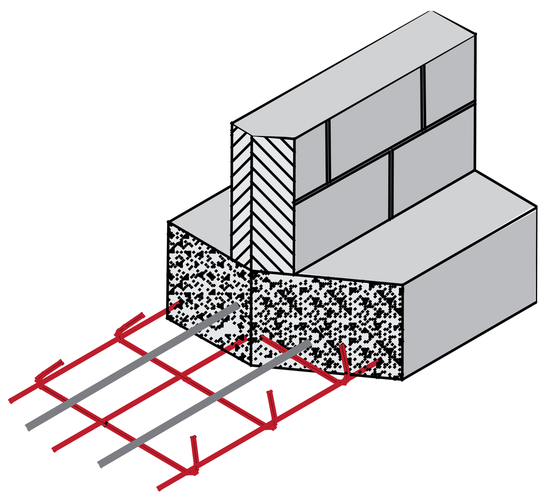

Semelle filante
Pour murs non porteurs et structure de portail léger

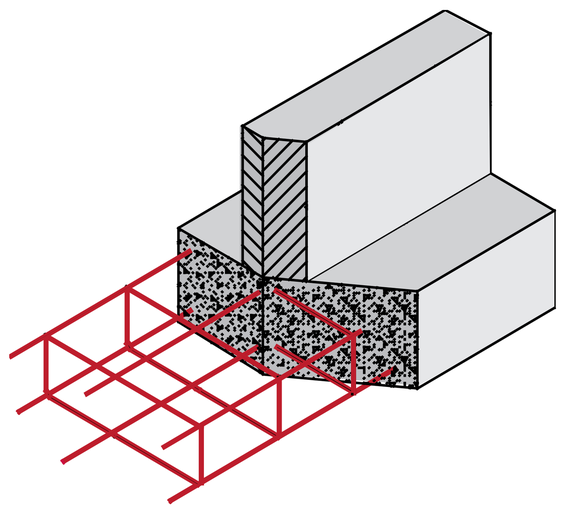

Semelle symétrique
Pour murs porteurs et structure de portail lourd

MONTEZ DES PILIERS

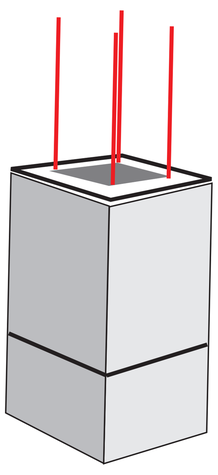

Fer à béton torsadé
Pour pilier standard

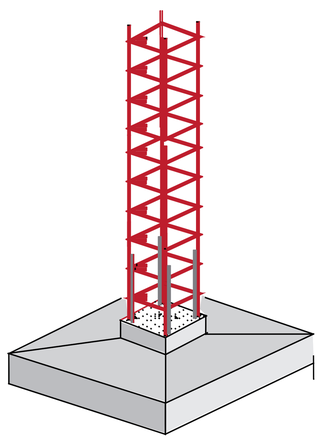

Poteau renforcé
Pour pilier de clôture

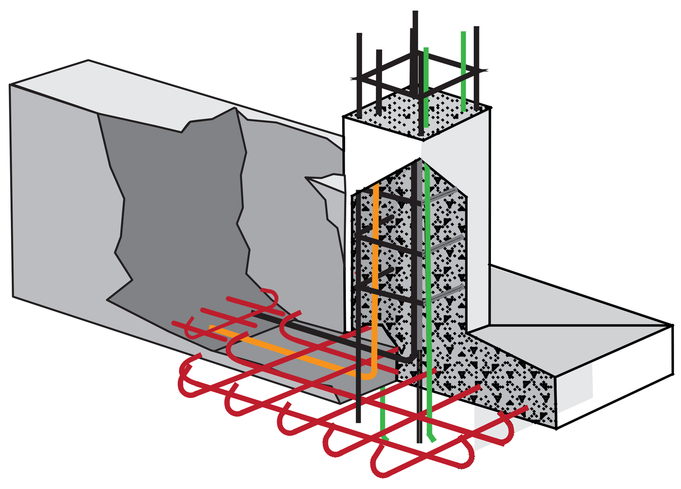

Semelle soudée carrée + poteau renforcé
Pour pilier de portail

RENFORCEZ LES MURS ET LINTEAUX

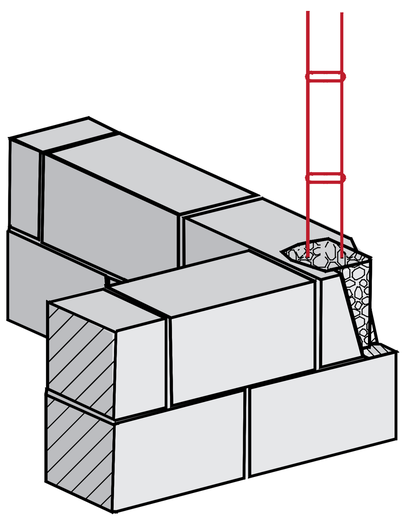

Chaînage plat
Pour les angles

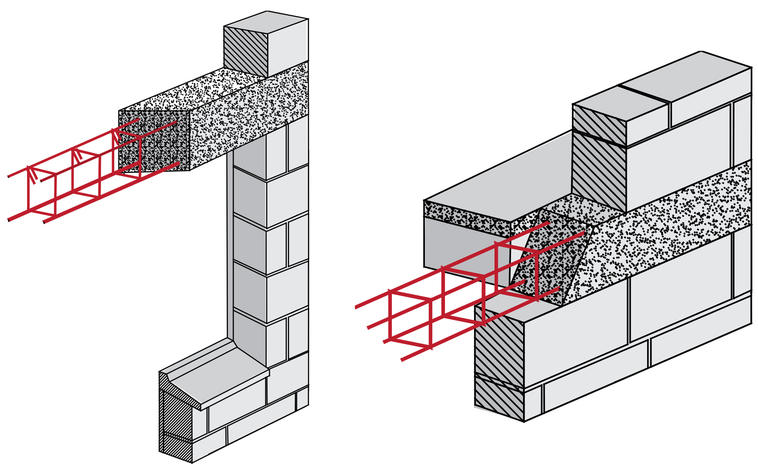

Chaînage carré
Pour les linteaux ou le dernier rang d'une construction

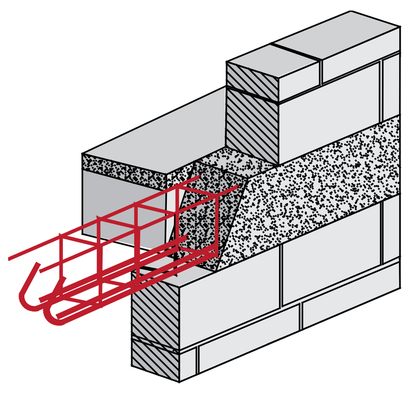

Poutrelle KPE
Pour porte de garage ou ouverture large